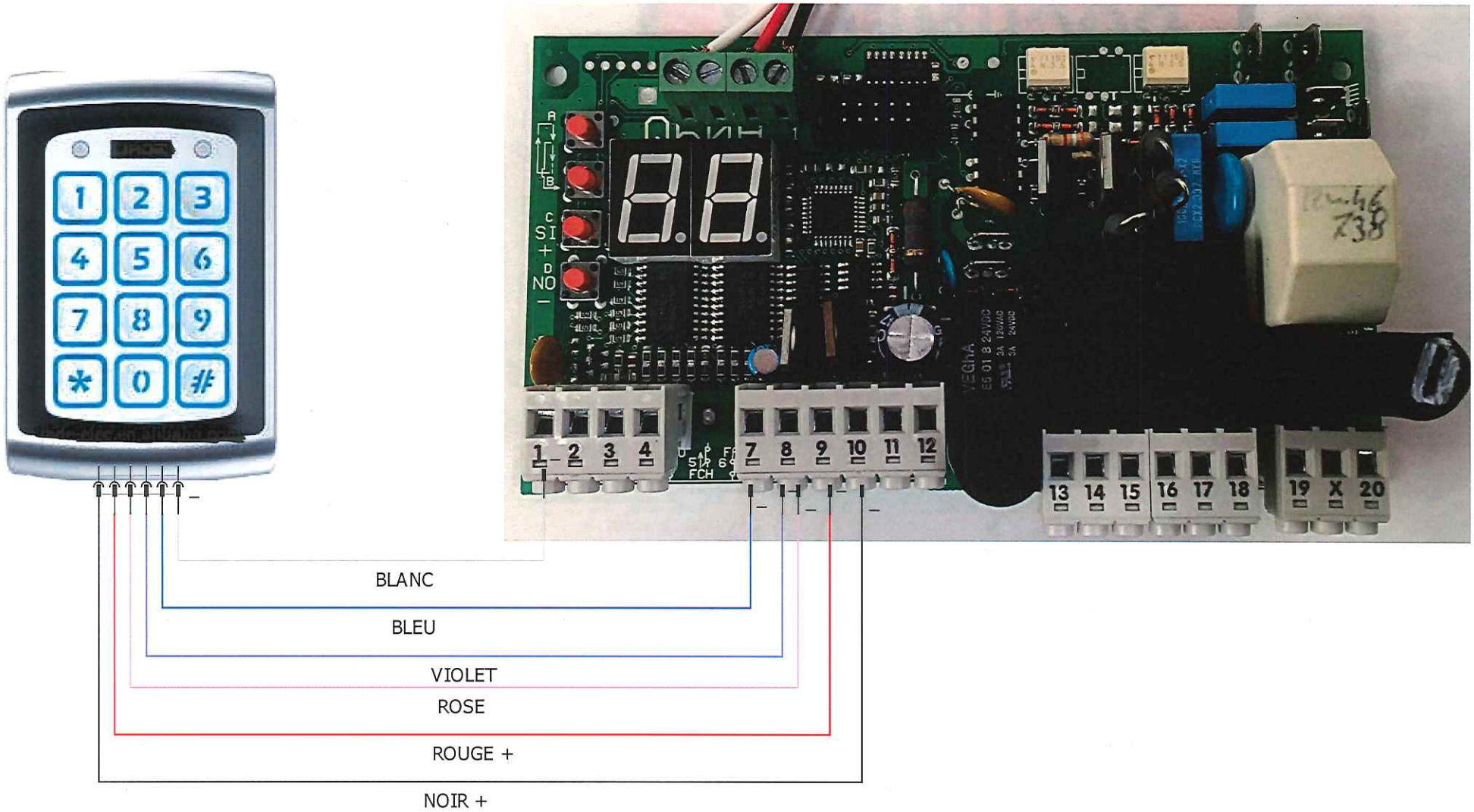

Auteur : JM	SCHEMA CLAVIER A CODE C1 SUR Q60	Fichier : PROTECO FRANCE
Date : 12/04/2017		Folio : 1/1

PROGRAMATION CLAVIER CODE CC1

1 : Choisir 3 codes à 4 chiffres les notés dans toutes les cases correspondantes a la couleur

Code maitre :

Code ouverture totale :

Code ouverture piétonne :

Programmation code maitre

1 : **Taper 2 fois 1234** *la led orange s'allume.*

2 : **Taper * et 3** *la led orange clignote et une verte s'allume*

3 : **Taper le code maitre 2 fois** *led orange s'allume*

4 : **Taper #** *la led passe au vert*

Programmation code ouverture totale

1 : **Taper le code maitre 2 fois** *la led orange s'allume*

2 : **Taper 000** *la led orange clignote et une verte s'allume*

3 : **Taper code ouverture totale** *la led orange s'allume*

4 : **Taper #** *la led passe au vert*

Programmation code ouverture piétonne

1 : Taper le code maitre 2 fois *led orange s'allume*

2 : Taper * et 4 *la led orange clignote*

3 : Taper 00 *la led orange clignote et une verte s'allume*

4 : Taper code ouverture piétonne *led orange clignote et une verte s'allume*

5 : Taper # 2 fois *la led passe au vert*